Walter Bauch GmbH · Elbestraße 28/29 · D-12045 Berlin
Tel.: 0049(0)30/6 24 76 74 · FAX: 0049(0)30/6 24 91 69 · WEB: www.walter-bauch.de
E-Mail:wb-berlin@walter-bauch.de

# Zündgerät / Ignitor Type 252

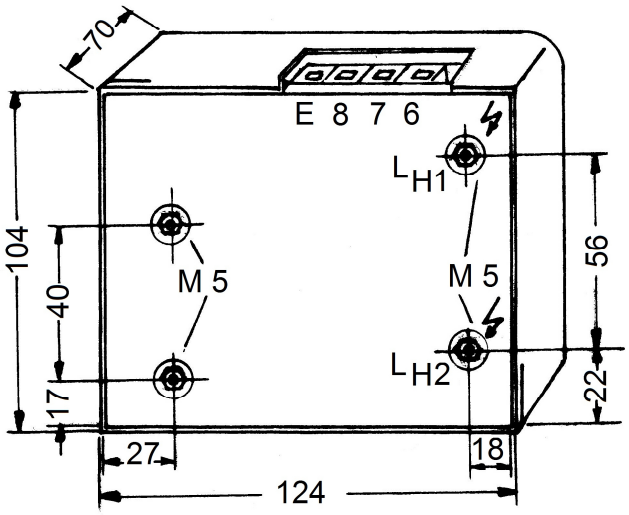


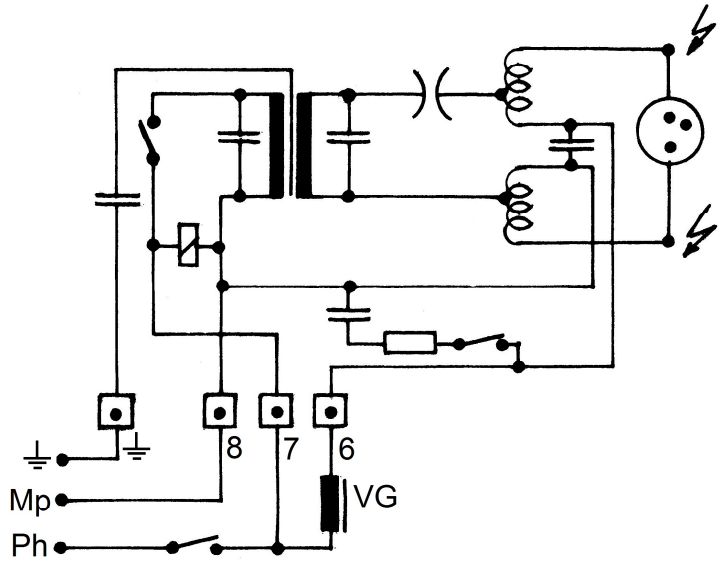


## Osram Zulassung No. 0-310

**Für/For**

| | |
|---|---|
| **HBI** | **250 W** |
| **HCI** | **250 W bis/to 400 W** |
| **HTI** | **250 W bis/to 403 W** |
| **HMI** | **123 W bis/to 575 W** |
| **HMP** | **400 W bis/to 575 W** |
| **MSR** | **125 W bis/to 575 W** |
| **MSI** | **200 W bis/to 575 W** |
| **CSR** | **575 W** |

**Technische Daten – Engineering Data**

| | |
|---|---|
| Zündspannung / Ignition voltage | 25 KV |
| Max. Lampenstrom / lamp current | 23 A |
| Zündimpuls/Ignition pulse | 1 sec |
| Betriebsspannung / operating voltage | 230 V |
| Stromaufnahme / operating current | 230 V / 1,5 A |
| Umgebungstemperatur / ambient temperature | 110°F/50°C |
| Nettogewicht / net weight | 1 kg |

Das Zündgerät gibt beim Einschalten der Versorgungsspannung automatisch einen zeitlich begrenzten Zündimpuls ab.
Zuleitung $L_H$-Abgang bis Lampe max. 25 pF,
Isolationsradius $L_H$-Abgang min. 3 cm.

By switching in the supply voltage the ignitor automatically releases a limited ignition pulse.
Keep the negative $L_H$-lead short (25 pF), 3 cm air-gap between the negative $L_H$-bolt and other metal parts.